E30130

Einschweißadapter für Prozesssensoren

WELDING ADAPT D50/G1 LEAK PORT

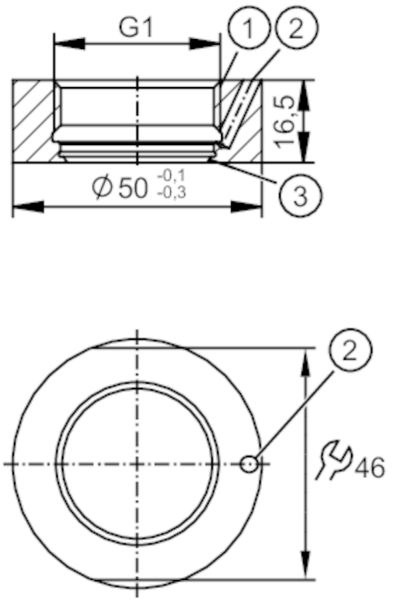

1 G1 Innengewinde Aseptoflex Vario
2 Leckagebohrung
3 Dichtfläche

ACS CRN EC 1935/2004 EHEDG Certified FDA

Einsatzbereich		
Ausführung		mit Leckagebohrung
Montage		für dünne Wandstärken
Druckfestigkeit	[bar]	50
Hinweis zur Druckfestigkeit		für die Verbindung Sensor - Adapter
Zulassungen / Prüfungen		
Druckgeräterichtlinie		Eine mögliche Einstufung nach DGRL ist anwendungsspezifisch und vom Anwender / Betreiber durchzuführen.
Sicherheitshinweise		Die Verträglichkeit zwischen Medium und Produktwerkstoff muss in allen Applikationen geprüft werden.
Mechanische Daten		
Gewicht	[g]	186
Werkstoffe in Kontakt mit dem Medium		1.4435 (Edelstahl / 316L) ; Oberflächenbeschaffenheit : Ra<0,4 / Rz 4
Sensorikanschluss		G 1 Innengewinde Aseptoflex Vario
Prozessanschluss		Einschweißadapter Ø 50 mm
Abdichtung		Dichtring
Zubehör		
Lieferumfang		O-Ring: 1 x 24 x 2, EPDM, FDA-konform, E30054
Zubehör optional		O-Ring: 1 x 24 x 2, FKM, FDA-konform, E30123
Bemerkungen		
Verpackungseinheit		1 Stück