LW2120

Sensor de nível contínuo

NON-CONTACT LEVEL TRANSMITTER

Um mestre IO-Link e um software de parametrização (por exemplo: moneo ou LR DEVICE) são necessários para entrar em operação pela primeira vez.
para altas temperaturas se aplica: fundamental é a temperatura na conexão do processo. A temperatura real do fluido pode ser mais alta.
uso em conformidade com a FDA somente em conjunto com um adaptador higiênico

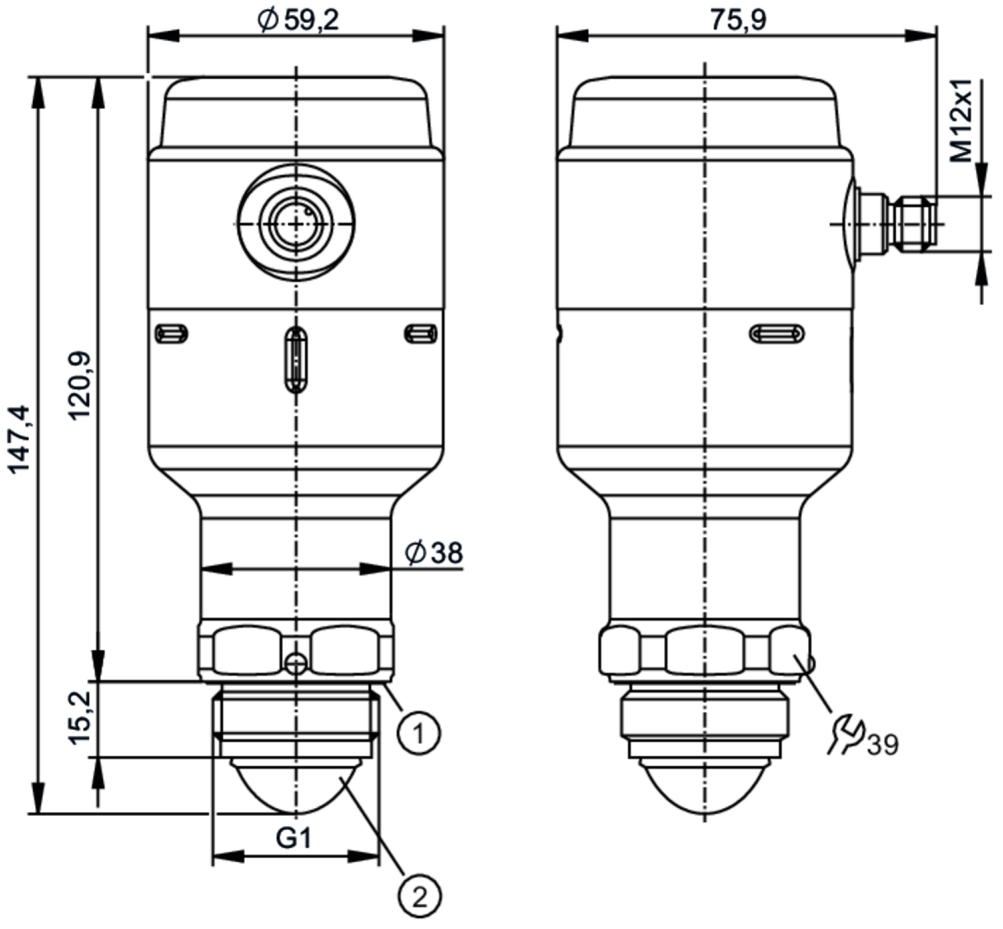

1 Vedação
2 antenna

Características do produto	
Quantidade de entradas e saídas	Quantidade de saídas digitais: 1; Quantidade de saídas analógicas: 1
Conexão de processo	G 1 Aseptoflex Vario
Aplicação	
Característica especial	Contactos banhados a ouro
Constante dielétrica do meio	≥ 2
Meios recomendados	água; meios à base de água
Temperatura do processo [°C]	-40...150; (ver diagrama e nota em observações)
Velocidade máx. da mudança de nível [mm/s]	200
Resistência à pressão [bar]	8

LW2120

Sensor de nível contínuo

NON-CONTACT LEVEL TRANSMITTER

Aviso da resistência à pressão		0 bar na temperatura da substância < - 20 C
Resistência contra vácuo	[mbar]	-1000
MAWP nas aplicações segundo CRN	[bar]	8
Aprovação de radiotransmissão para		EU/RED; Reino Unido; Coreia do Sul; EUA; Canadá; Austrália; Nova Zelândia; Vietnã; Singapura
Nota sobre a aprovação de radiofrequência		A lista de países que aplicam a Diretiva Europeia 2014/53/UE sobre equipamentos de radiofrequência pode ser encontrada em "Downloads".
Dados elétricos		
Tensão de funcionamento	[V]	18...30 DC
Consumo de corrente	[mA]	< 80
Classe de proteção		III
Proteção contra inversão de polaridade		sim
Tempo de atraso a ligar	[s]	< 15
Princípio de medição		FMCW (tecnologia de 80 GHz); faixa de frequência 77 - 81 GHz
Entradas/saídas		
Quantidade de entradas e saídas		Quantidade de saídas digitais: 1; Quantidade de saídas analógicas: 1
Saídas		
Quantidade total de saídas		2
Sinal de saída		sinal de comutação; sinal analógico; IO-Link
Conceção elétrica		PNP/NPN
Quantidade de saídas digitais		1; (2 parametrizável)
Função de saída		normalmente aberto/normalmente fechado; (parametrizável)
Queda de tensão máx. da saída de comutação DC	[V]	2,5
Corrente nominal permanente da saída de comutação DC	[mA]	50
Quantidade de saídas analógicas		1
Corrente da saída analógica	[mA]	4...20, invertível; (escalável)
Carga máx.	[Ω]	43,5 * (Ub – 18) + 600 Ω
Proteção contra curto-circuito		sim
Tipo de proteção contra curto-circuito		por impulso
Proteção contra sobrecarga		sim
Faixa de medição / de ajuste		
Intervalo de medição	[m]	10; (ver o diagrama)
Taxa de amostragem	[Hz]	> 3
Precisão/desvios		
Precisão		± 2 mm
Resolução	[mm]	1
Corrente do sinal zero	[mA]	3,8
Corrente de sinal completo	[mA]	20,5

LW2120

Sensor de nível contínuo

NON-CONTACT LEVEL TRANSMITTER

Desvio de temperatura por 10 K	± 1 mm	
Tempos de resposta		
Tempo de resposta [ms]	330	
Interfaces		
Interface de comunicação	IO-Link	
Tipo de transferência	COM2 (38,4 kBaud)	
Revisão IO-Link	1.1	
Padrão SDCI	IEC 61131-9	
Perfil	Smart Sensor ED2: SSCs (0x8001), Measuring Sensor (0x000A)	
Modo SIO	sim	
Tipo de porta master necessária	A	
Dados do processo analógico	1	
Dados do processo binário	2	
Tempo mín. de ciclo do processo [ms]	6	
DeviceIDs suportados	**Modo de funcionamento**	**DeviceID**
	default	1532
Condições de funcionamento		
Temperatura ambiente [°C]	-40...80	
Nota sobre a temperatura ambiente	ver o diagrama	
Temperatura de armazenamento [°C]	-40...90	
Proteção	IP 68; IP 69K	
Testes/aprovações		
CEM	DIN EN 61326-1	grupo 1: classe A (IO-Link ativo); B (IO-Link não ativo, com saídas analógicas e de comutação)
Resistência a choques	DIN EN 60068-2-27	50 g (11 ms) / 20 g (6 ms)
Resistência a vibrações	IEC 61298-3	2 g (10...1000 Hz)
MTTF [anos]	330	
Dados mecânicos		
Peso [g]	723,8	
Materiais	1.4404 (aço inoxidável / 316L); PA; FKM; FVMQ	
Materiais em contato com o fluído	PTFE; EPDM; FVMQ quando usado sem adaptador Aseptoflex Vario	
Conexão de processo	G 1 Aseptoflex Vario	
Características da superfície Ra/Rz dos materiais em contacto com fluido	< 0,76	
Notas		
Notas	Um mestre IO-Link e um software de parametrização (por exemplo: moneo ou LR DEVICE) são necessários para entrar em operação pela primeira vez.; para altas temperaturas se aplica: fundamental é a temperatura na conexão do processo. A temperatura real do fluido pode ser mais alta.; uso em conformidade com a FDA somente em conjunto com um adaptador higiênico	

LW2120

Sensor de nível contínuo

NON-CONTACT LEVEL TRANSMITTER

Quantidade da embalagem	1 peças

conexão elétrica

Conexão: 1 x M12; codificação: A; Contatos: dourado

Conexão

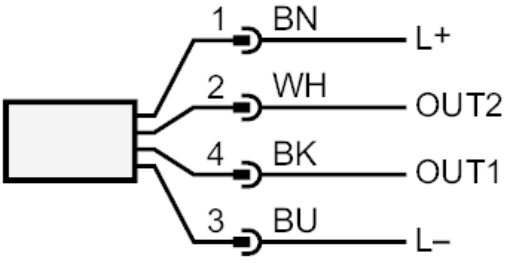

OUT1:	saída de comutação IO-Link
OUT2:	saída de comutação saída analógica
	cores conforme DIN EN 60947-5-2
	Cores dos condutores :
BK =	preto
BN =	castanho
BU =	azul
WH =	branco

LW2120

Sensor de nível contínuo

NON-CONTACT LEVEL TRANSMITTER

Diagramas e gráficos

ângulo de reflexão

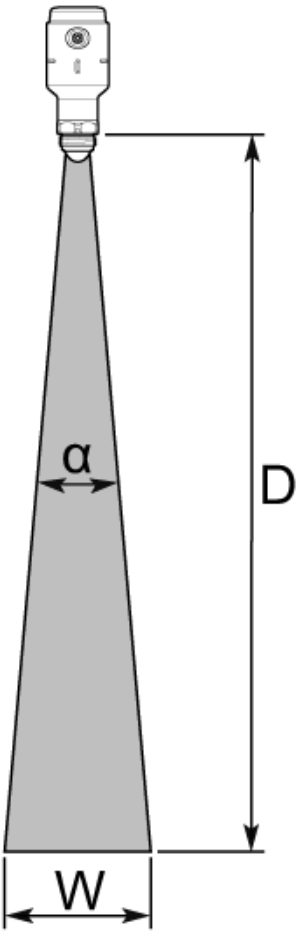

distância (D)	largura do feixe (W) 8° (com prolongamento de antena) / 10° (sem prolongamento de antena)
2 m	0,3 m / 0,4 m
4 m	0,6 m / 0,7 m
6 m	0,8 m / 1,1 m
8 m	1,1 m / 1,4 m
10 m	1,4 m / 1,8 m

LW2120

Sensor de nível contínuo

NON-CONTACT LEVEL TRANSMITTER

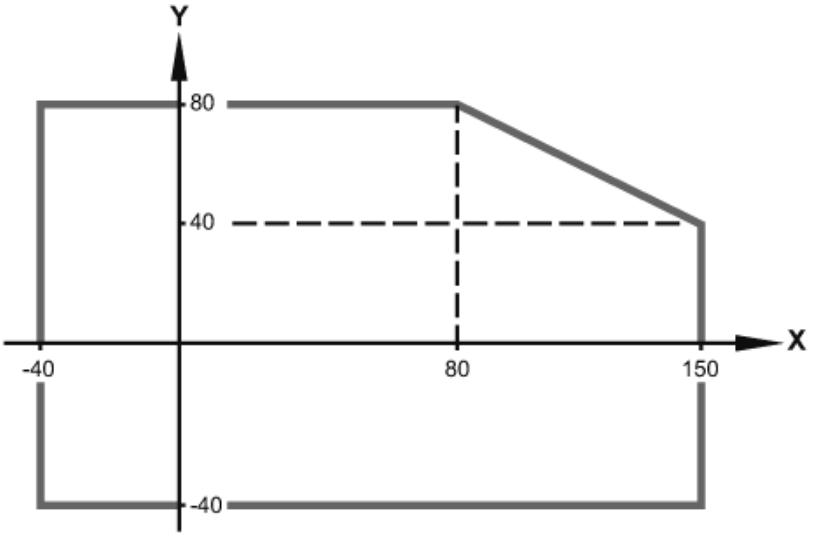

X temperatura do processo °C

Y Temperatura ambiente °C

LW2120

Sensor de nível contínuo

NON-CONTACT LEVEL TRANSMITTER

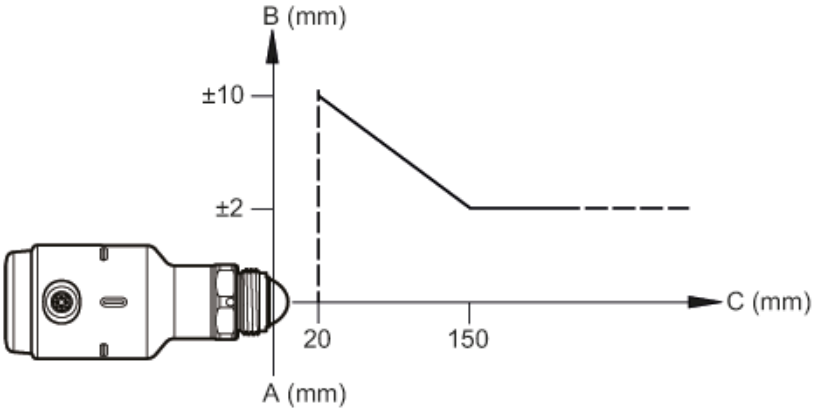

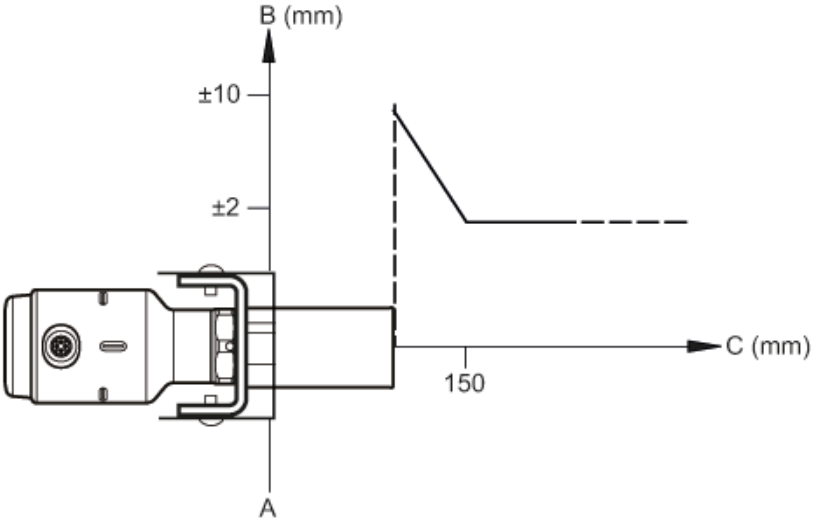

A ponto de referência dos dispositivos

B Precisão

C distancia